?

LET’S | ÉCRAN EN MÉLAMINE

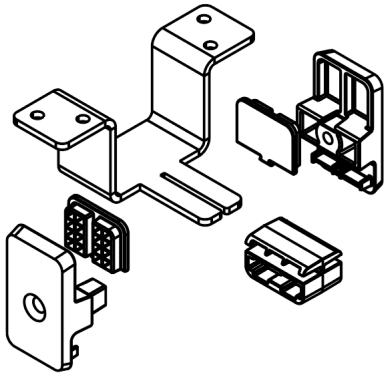

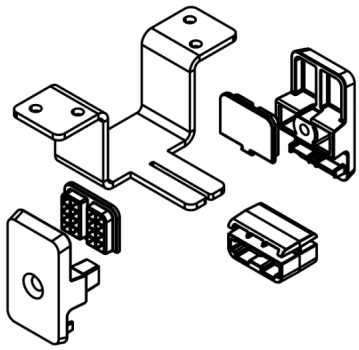

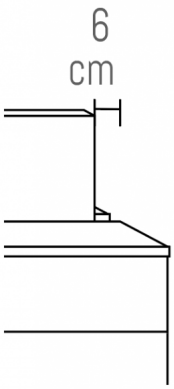

Note : Pas noté
Prix
Prix de vente TTC95,04 €

Prix ??de vente sans TVA79,20 €

Remise

TVA incluse15,84 €

Poser une question sur ce produit

Description du produit

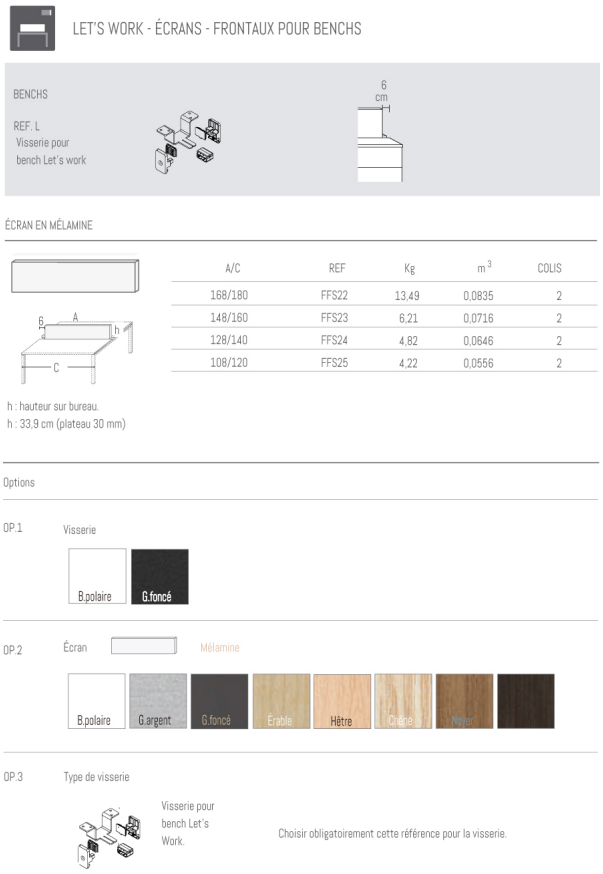

A/C	REF	Kg	m^3	COLIS
168/180	FFS22	13,49	0,0835	2
148/160	FFS23	6,21	0,0716	2
128/140	FFS24	4,82	0,0646	2
108/120	FFS25	4,22	0,0556	2

Lot de 2

Commentaires des clients

Il n'y a pas encore de commentaire sur ce produit.